ROZMIESZCZENIE PŁYT PRZEJŚCIOWYCH
SKALA 1:100

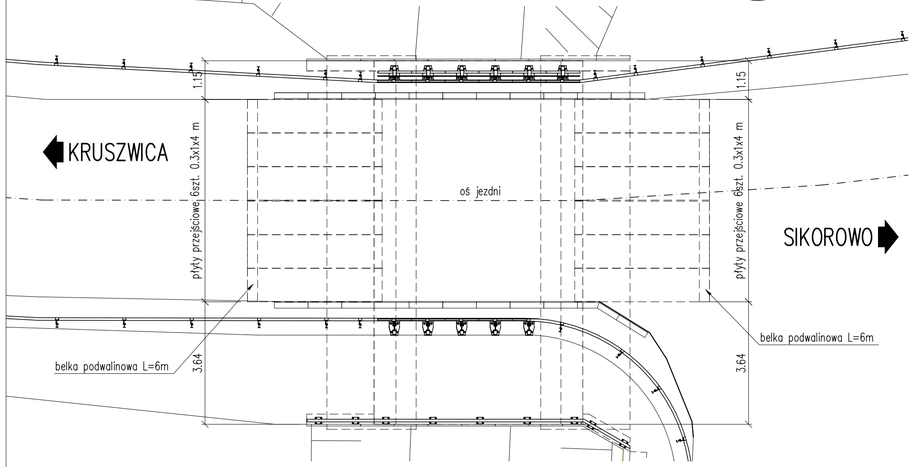

ZBROJENIE PŁYTY PRZEJŚCIOWEJ
RZUT Z GÓRY
SKALA 1:25

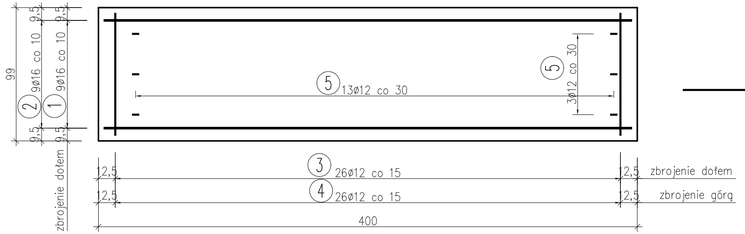

PRZEKRÓJ POPRZECZNY
SKALA 1:25

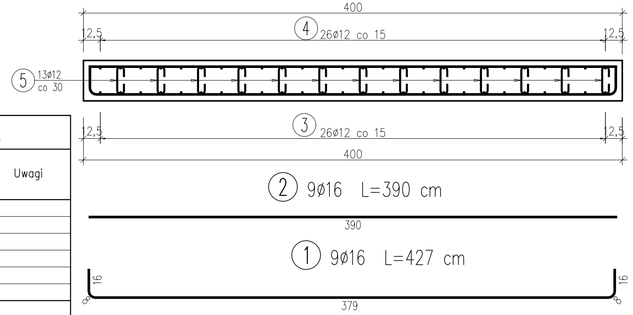

ZBROJENIE BELKI PODWALINOWEJ
SKALA 1:25

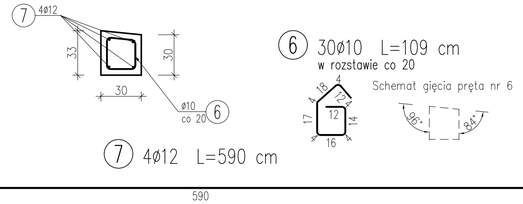

Zestawienie zbrojenia dla 1 belki

WYKAZ ZBROJENIA							
Nr pręta	Średnica	Długość	Liczba w 1 elem.	Liczba ogólna	Długość ogólna [m]		Uwagi
					AIIIN	AIIIN	
	[mm]	[cm]	[szt]	[szt]	ø10	ø12	
Element: Belka podwalinowa							
6	ø10	109	30	30	32,7		
7	ø12	590	4	4		23,6	
Długość ogólna wg średnic				[m]	33	24	
Masa 1 m pręta				[kg]	0,617	0,888	
Masa prętów wg średnic				[kg]	20,36	21,31	
Masa całkowita				[kg]	41,7		

Beton: B35 (C30/37) V = 0.6 m3

Stal zbroj.: AIIIN G = 41.7 kg

Wykonać 2 sztuki

SCHEMAT MONTAŻU PŁYTY PRZEJŚCIOWEJ
SKALA 1:50

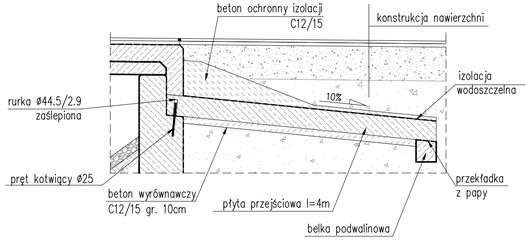

Zestawienie zbrojenia dla 1 płyty

WYKAZ ZBROJENIA							
Nr pręta	Średnica	Długość	Liczba w 1 elem.	Liczba ogólna	Długość ogólna [m]		Uwagi
					AIIIN	AIIIN	
	[mm]	[cm]	[szt]	[szt]	ø12	ø16	
Element: Płyta przejściowa L=4m							
1	ø16	427	9	9		38,43	
2	ø16	390	9	9		35,1	
3	ø12	129	26	26	33,54		
4	ø12	90	26	26	23,4		
5	ø12	39	39	39	15,21		
Długość ogólna wg średnic				[m]	72,15	73,53	
Masa 1 m pręta				[kg]	0,888	1,578	
Masa prętów wg średnic				[kg]	64,07	116,03	
Masa całkowita				[kg]	180,1		

Beton: B35 (C30/37) V = 1.2m3

Stal zbroj.: AIIIN G = 180.1 kg

Wykonać 12 sztuk

UWAGI OGÓLNE:
1. Beton klasy C30/37 (B35)
2. Stal zbrojeniowa (f_{yk}=500MPa, klasa ciągliwości C)
Otulina prętów: 5cm
3. Zbrojenie wymiaruje się zgodnie z wymaganiami normy PN-EN 1992-1-1
– Projektowanie konstrukcji z betonu.
Część 1-1: reguły ogólne i reguły dla budynków.
4. Jeżeli na rysunku nie podano inaczej, to długości prętów obliczono zakładając minimalny promień gięcia dla danej średnicy i klasy stali zgodnie z tabelą 8.1N normy PN-EN 1992-1-1.
5. Wszystkie gabaryty prętów na rysunkach podano w osi pręta.
6. Jeżel na rysunku nie podano inaczej, to połączenia prętów o długości całkowitej większej od długości handlowej należy wykonać zgodnie z PN-EN 1992-1-1 – Projektowanie konstrukcji z betonu.

Zamawiający:	Zarząd Dróg Powiatowych w Inowrocławiu ul. Poznańska 384c, 88-100 Inowrocław				
Jednostka projektowa:	P.H.U. MEAN Mirosław Rzytelewski ul. Zygmunta Augusta 11, 85-082 Bydgoszcz				
Temat:	Przebudowa mostu drogowego w ciągu drogi powiatowej nr 2568C Sikorowo-Kruszwica w miejscowości Kruszwica				
Treść rysunkowa:	Rozmieszczenie oraz zbrojenie płyt przejściowych				
Projektował:	mgr inż. Marek Rzytelewski KUP/0125/POOM/13 spec. mostowej		Data 04.2019	Faza	Skala / Nr rys.
Sprawdził:	mgr inż. Jan Siuda NB-7210/28/80 specjalność konstrukcyjno-inżynieryjna		Data 04.2019	PW	1:25 1:50 1:100 / 10
Opracował:			Data 04.2019		